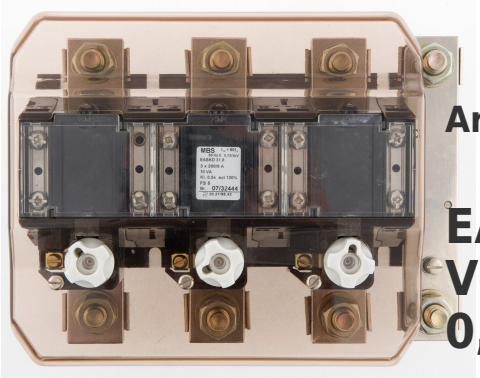

Art-Nr.: 46749

EASKD 31.8 - Verrechnungsstromwandler 10 Kl. 0,2 3x600

Abmessungen:

Technische Daten:

Scheinleistung (VA):	10
Typ-Nummer:	31.8
Genauigkeitsklasse:	0,2
Sekundärstrom:	1
Primärstrom:	3x600
Typ-Name:	EASKD
Typ-Nummer:	31.8
Typ-Name:	EASKD

Allgemeine technische Daten:

Scheinleistung (VA):	10
Genauigkeitsklasse:	0,2
Sekundärstrom:	1
Primärstrom:	3x600

Technische Zeichnungen:

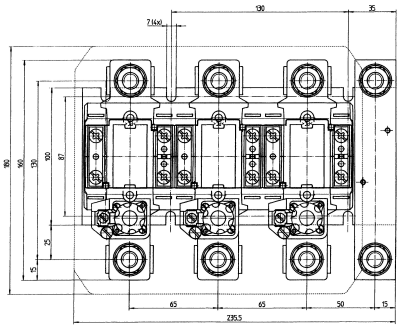

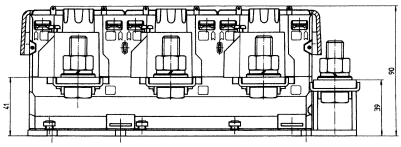

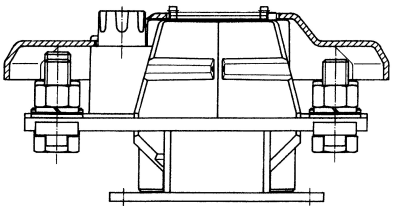

Kontakt

Dahms GmbH Max-Keith-Straße 66 45136 Essen Telefon: 0201 - 890885-0 E-Mail: dahms@dahms-gmbh.de