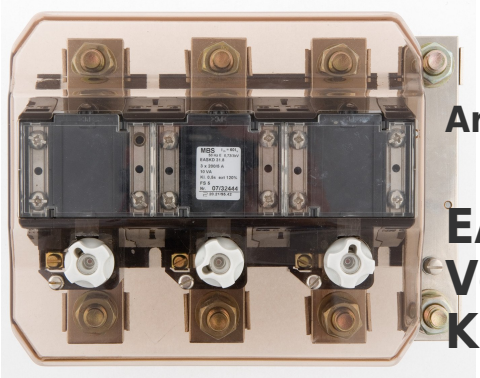

Art-Nr.: 46578

EASKD 31.8 - Verrechnungsstromwandler 3x200 Kl. 0,5 5 5

Abmessungen:

Technische Daten:

Primärstrom:	3x200
Genauigkeitsklasse:	0,5
Scheinleistung (VA):	5
Sekundärstrom:	5
Typ-Nummer:	31.8
Typ-Name:	EASKD
Typ-Nummer:	31.8
Typ-Name:	EASKD

Allgemeine technische Daten:

Primärstrom:	3x200
Genauigkeitsklasse:	0,5
Scheinleistung (VA):	5
Sekundärstrom:	5

Technische Zeichnungen:

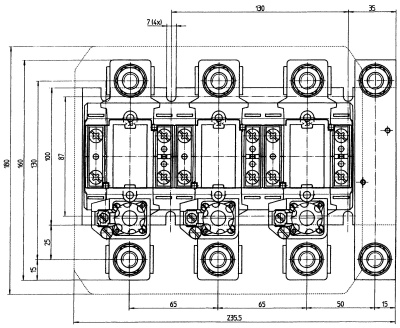

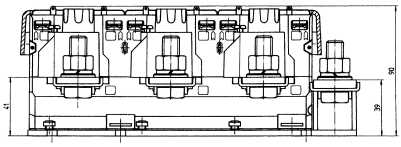

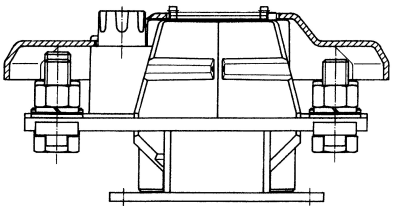

Kontakt

Dahms GmbH Max-Keith-Straße 66 45136 Essen Telefon: 0201 - 890885-0 E-Mail: dahms@dahms-gmbh.de