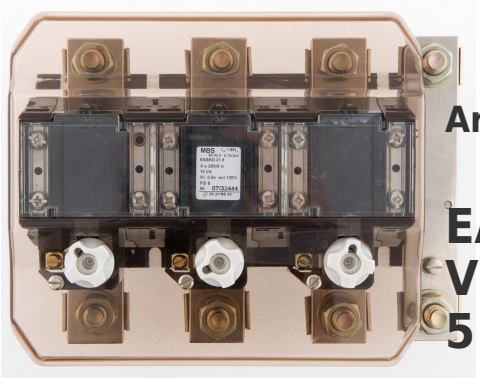

**Art-Nr.: 46536**

# EASKD 31.8 - Verrechnungsstromwandler 3x300 5 5 Kl. 0,2

## Abmessungen:

## Technische Daten:

| | |
|---|---|
| Primärstrom: | 3x300 |
| Scheinleistung (VA): | 5 |
| Sekundärstrom: | 5 |
| Typ-Nummer: | 31.8 |
| Genauigkeitsklasse: | 0,2 |
| Typ-Name: | EASKD |
| Typ-Nummer: | 31.8 |
| Typ-Name: | EASKD |

## Allgemeine technische Daten:

| | |
|---|---|
| Primärstrom: | 3x300 |
| Scheinleistung (VA): | 5 |
| Sekundärstrom: | 5 |
| Genauigkeitsklasse: | 0,2 |

## Technische Zeichnungen:

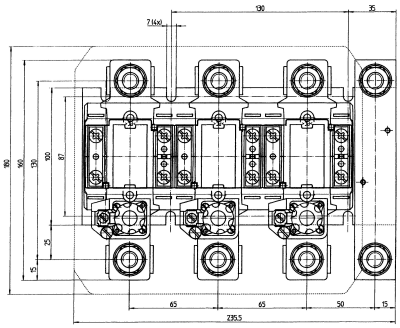

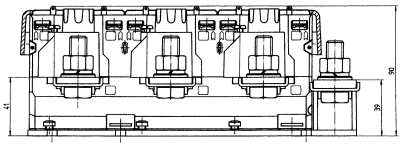

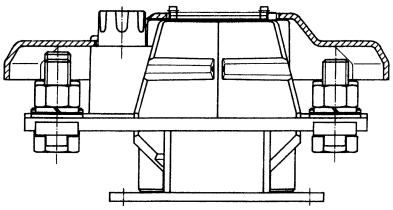

## Kontakt

Dahms GmbH Max-Keith-Straße 66 45136 Essen Telefon: 0201 - 890885-0 E-Mail: dahms@dahms-gmbh.de