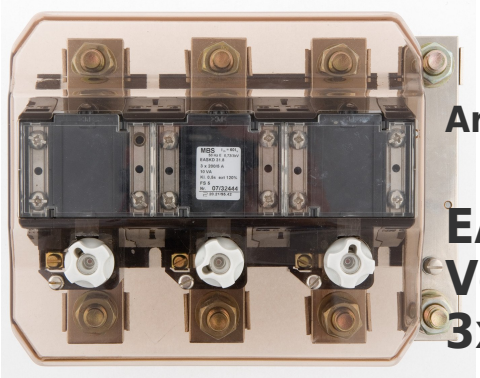

Art-Nr.: 46544

EASKD 31.8 - Verrechnungsstromwandler 5 5 3x500 Kl. 0,2

Abmessungen:

Technische Daten:

Scheinleistung (VA):	5
Sekundärstrom:	5
Typ-Nummer:	31.8
Primärstrom:	3x500
Genauigkeitsklasse:	0,2
Typ-Name:	EASKD
Typ-Nummer:	31.8
Typ-Name:	EASKD

Allgemeine technische Daten:

Scheinleistung (VA):	5
Sekundärstrom:	5
Primärstrom:	3x500
Genauigkeitsklasse:	0,2

Technische Zeichnungen:

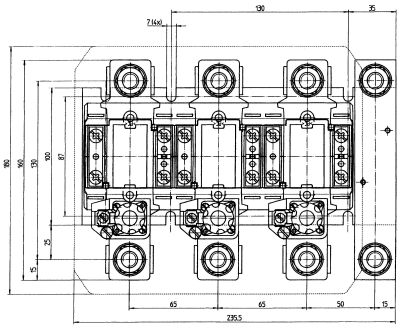

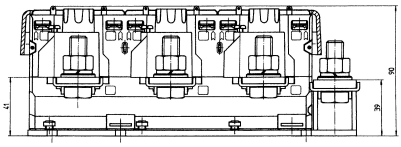

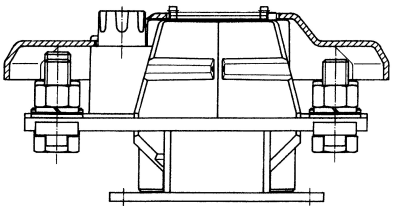

Kontakt

Dahms GmbH Max-Keith-Straße 66 45136 Essen Telefon: 0201 - 890885-0 E-Mail: dahms@dahms-gmbh.de