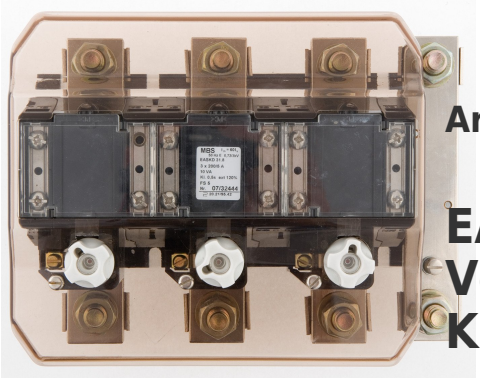

Art-Nr.: 47732

EASKD 31.8 - Verrechnungsstromwandler 3x250 5 Kl. 0,2

Abmessungen:

Technische Daten:

Primärstrom:	3x250
Scheinleistung (VA):	5
Typ-Nummer:	31.8
Genauigkeitsklasse:	0,2
Sekundärstrom:	1
Typ-Name:	EASKD
Typ-Nummer:	31.8
Typ-Name:	EASKD

Allgemeine technische Daten:

Primärstrom:	3x250
Scheinleistung (VA):	5
Genauigkeitsklasse:	0,2
Sekundärstrom:	1

Technische Zeichnungen:

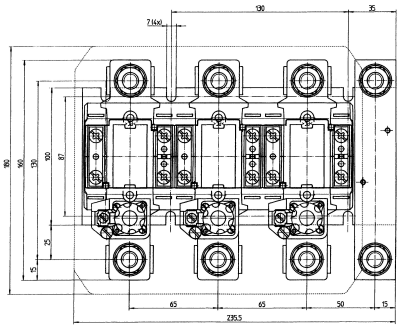

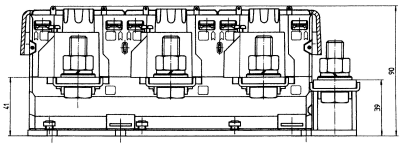

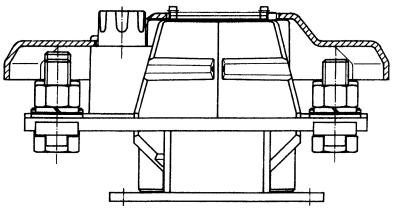

Kontakt

Dahms GmbH Max-Keith-Straße 66 45136 Essen Telefon: 0201 - 890885-0 E-Mail: dahms@dahms-gmbh.de